Gemeinde Köniz

Direktion Umwelt und Betriebe
Abteilung Gemeindebetriebe
Siedlungsentwässerung und Gewässerschutz

Muhlernstrasse 101
3098 Köniz

T 031 970 92 85
www.koeniz.ch

Fallrohranschluss an Kontrollschacht	**K 1.3**	Oktober 2023

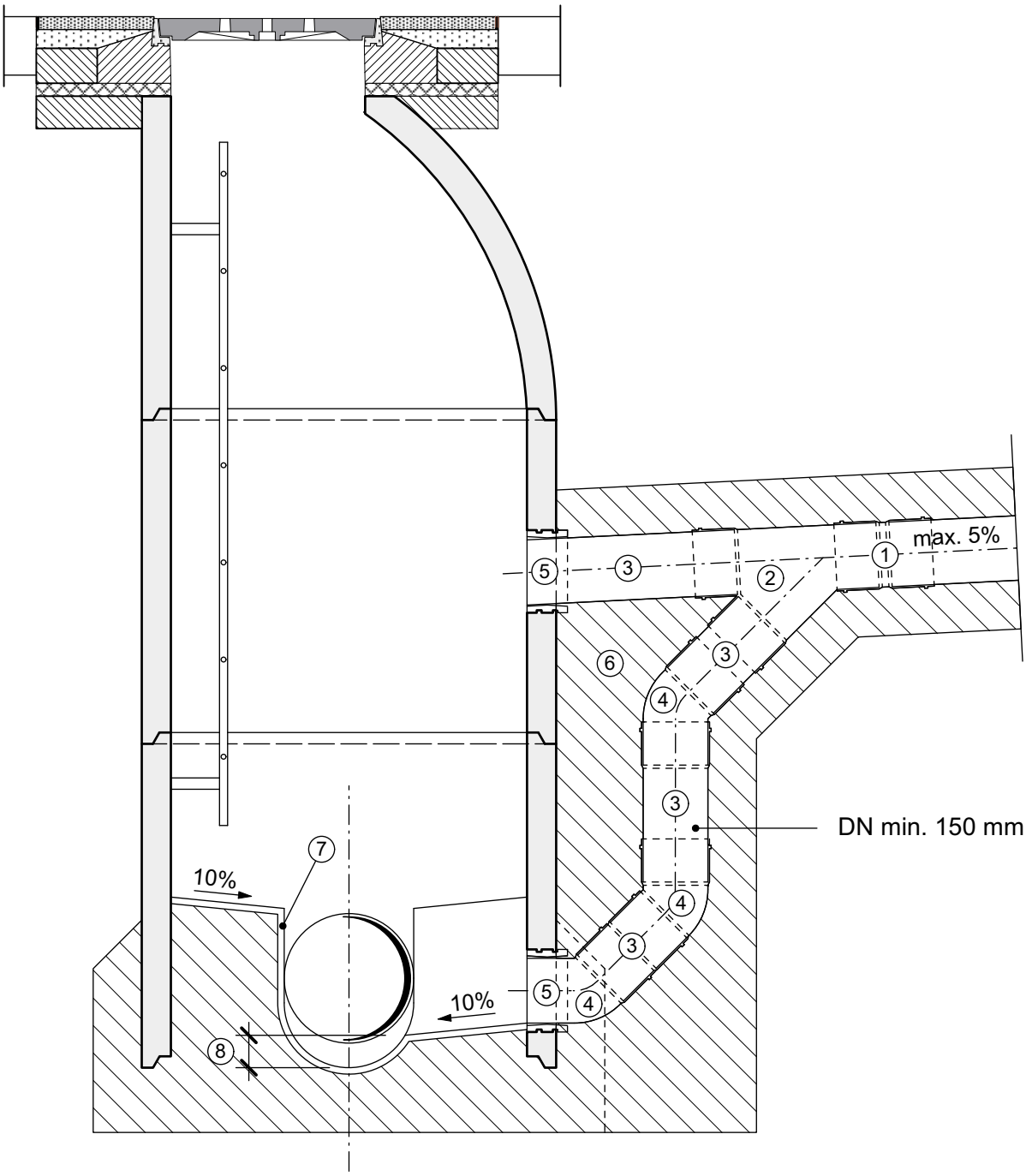

① Überschiebemuffe

② Abzweiger 45°

③ Gerade Länge variabel

④ Bogen 45°

⑤ Schachtfutter

⑥ Unterlagsbeton d = 16 Zementgehalt kg/m^3 75-150

⑦ 20 mm Zementmörtel-Glattstrich

⑧ in der Regel 100 mm, max. halber DN vom öffentlichen Kanal